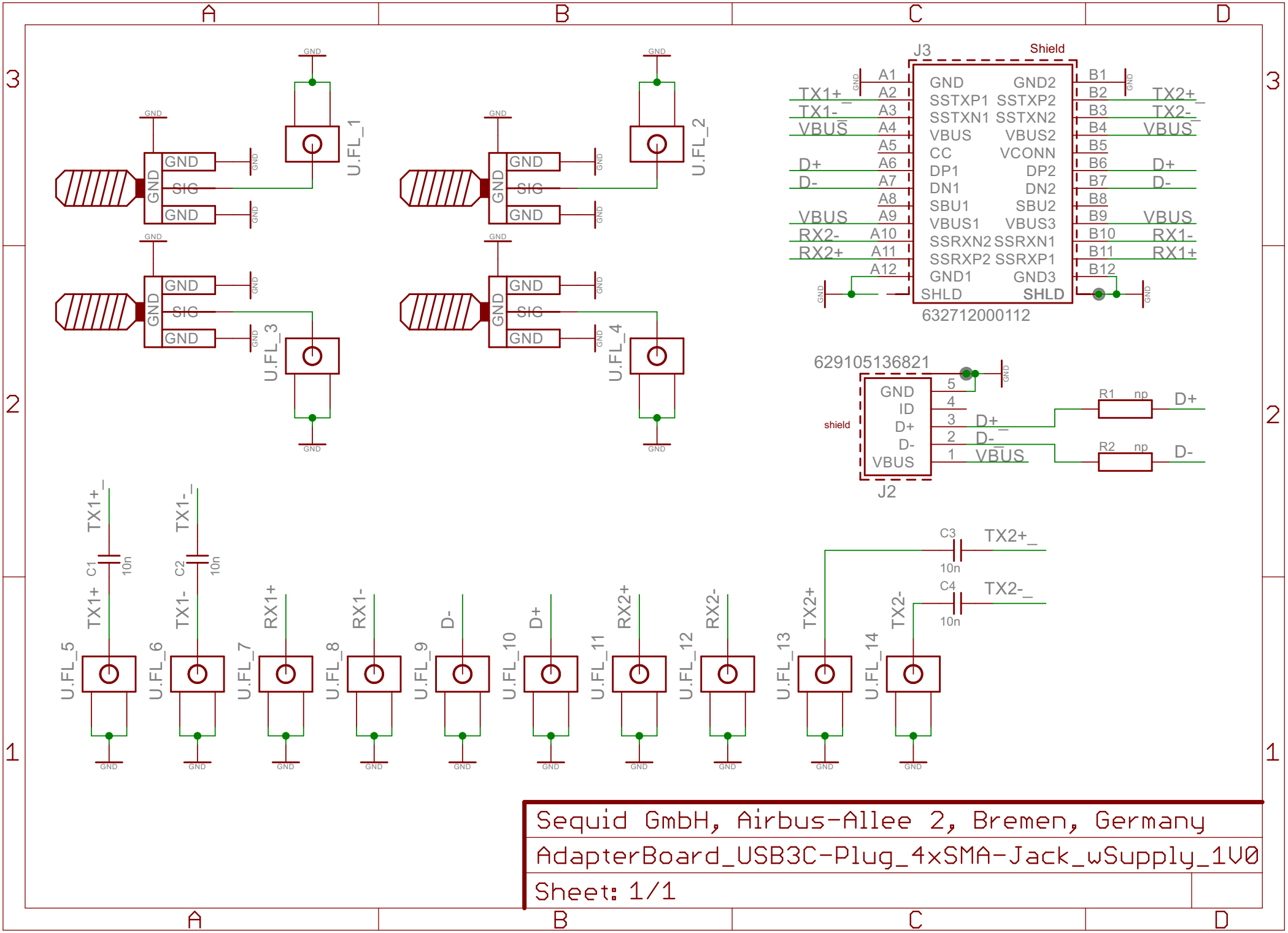
J3
Shield
632712000112
GND
SIG
U.FL_1
U.FL_2
U.FL_3
U.FL_4
TX1+_
TX1-_
VBUS
D+
D-
RX2-
RX2+
TX2+_
TX2-_
RX1-
RX1+
C1
C2
C3
C4
10n
U.FL_5
U.FL_6
U.FL_7
U.FL_8
U.FL_9
U.FL_10
U.FL_11
U.FL_12
U.FL_13
U.FL_14
629105136821
J2
shield
R1
R2
np
Sequid GmbH, Airbus-Allee 2, Bremen, Germany
AdapterBoard_USB3C-Plug_4xSMA-Jack_wSupply_1V0
Sheet: 1/1